HOBit

Fascination

Gear cutting tools

Do you know HOBit?

HOBit stands for performance and reliability when it comes to gears. Expertise, highly experienced employees and state-of-the-art technology form the basis for maximum quality and outstanding service.

Do you have high demands?
Then choose from the many different HOBit gear cutting tools.

For custom requirements or different applications – with HOBit you will always make the right decision.

HOBit Gear cutting tools

Our standard materials are HSS / PM / Solid carbide.

Hob – Bore type
Customized for your machining task. Contact us!

Disc cutter
Available in diverse sizes for your individual machining requirements. Ask us!

Hob – Shank type
Especially manufactured according to your individual requirements. We will be pleased to inform you of the possibilities.

Shaper cutter and power skiving cutter
On request, according to your specifiations.

HOBit
Process optimization

You want to learn how to obtain the maximum process performance as far as efficiency and profitability are concerned? Our cost-per-part calculation will show you in detail how much process costs you can actually save with HOBit and how the unit costs are reduced.

HOBit – Our know-how for your success!

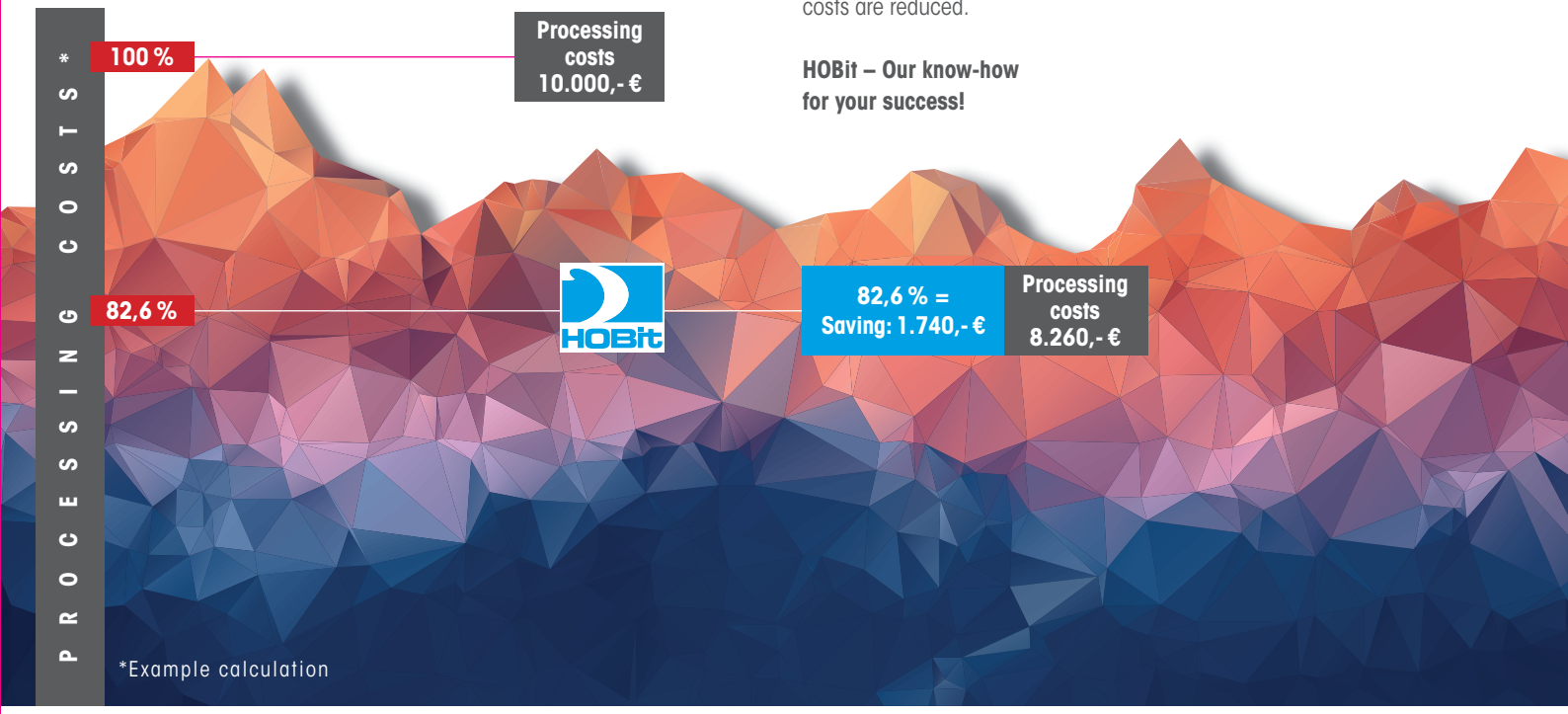

HOBit
All-round service

Do you want more than just average service?

Excellent – because we assist you not only in choosing the right product, but also provide longterm service.

For devarnishing, sharpening or coating – with HOBit you get everything from a single source. We will be glad to offer you competent and reliable advice.

Cutting edge preparation
The cutting edge of the tool is prepared before coating in order to ensure an optimal cutting process.

Sharpening
We sharpen your tools for perfect machining results and a long life.

Coating and devarnishing
We coat your tools with the surface types shown below.

Other common coatings are available on request.

HOBit. Gear cutting at its best.

NEU! HOBit Standardprogramm

INNOVATIV ❋ LEISTUNGSSTARK ❋ PROZESSOPTIMIERT

HOBit Wälzfräser mit Standardprofilen

Vollhartmetall, HOBitCRo3 beschichtet, Bohrung mit Längsnut nach DIN 138, 1-gängig rechts, Qualität AA

viele Abmessungen ab Lager verfügbar

Artikel	Modul	Durch-messer	Länge gesamt	Länge verzahnt	Bohrung	Stollen
DIN3972 BPII - Nichtüberschneider						
91001526	0,3	25	40	35	10	12
91001527	0,4	25	40	35	10	12
91001528	0,5	25	40	35	10	12
91001529	0,6	25	40	35	10	12
91001530	0,75	32	40	35	13	12
91001531	0,8	32	40	35	13	12
91001532	0,9	32	40	35	13	12
91001533	1	32	40	35	13	12
91001534	1,25	40	50	44	16	12
91001535	1,5	40	50	44	16	12
91001536	2	45	60	54	16	12
91001537	2,5	50	60	54	22	12
91001538	3	60	70	64	27	12
91001539	3,5	70	80	72	32	12
91001540	4	80	90	82	32	12

DIN 3972 - Bezugsprofil II
Profilwinkel α=20°

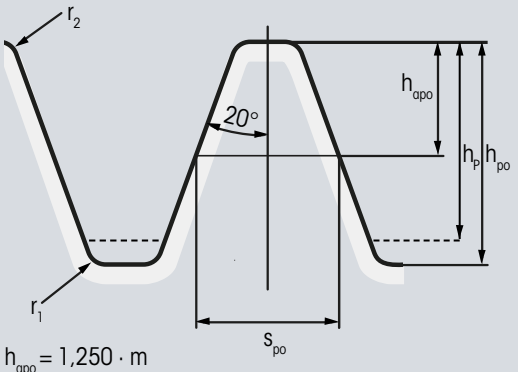

$h_{apo} = 1{,}250 \cdot m$
$h_P = 2{,}250 \cdot m$
$h_{po} = 2{,}450 \cdot m$
$r_1 \approx 0{,}2 \cdot m$
$r_2 \approx 0{,}2 \cdot m$
$s_{po} = \pi/2 \cdot m$
m = Modul

für Fertigbearbeitung

Artikel	Modul	Durch-messer	Länge gesamt	Länge verzahnt	Bohrung	Stollen
DIN3972 BPIII - Nichtüberschneider						
91001541	0,3	25	40	35	10	12
91001542	0,4	25	40	35	10	12
91001543	0,5	25	40	35	10	12
91001544	0,6	25	40	35	10	12
91001545	0,75	32	40	35	13	12
91001546	0,8	32	40	35	13	12
91001547	0,9	32	40	35	13	12
91001548	1	32	40	35	13	12
91001549	1,25	40	50	44	16	12
91001550	1,5	40	50	44	16	12
91001551	2	45	60	54	16	12
91001552	2,5	50	60	54	22	12
91001553	3	60	70	64	27	12
91001554	3,5	70	80	72	32	12
91001555	4	80	90	82	32	12

DIN 3972 - Bezugsprofil III
Profilwinkel α=20°

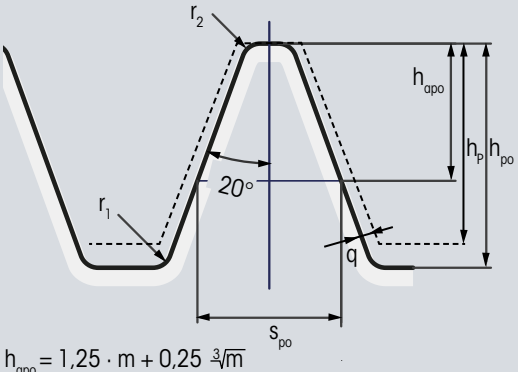

$h_{apo} = 1{,}25 \cdot m + 0{,}25 \sqrt[3]{m}$
$h_P = 2{,}250 \cdot m \sqrt{}$
$h_{po} = 2{,}450 \cdot m$
$r_1 \approx 0{,}2 \cdot m$
$r_2 \approx 0{,}2 \cdot m$
$s_{po} = \pi/2 \cdot m$
$q = 0{,}25\,^3 m \cdot \sin 20°$
m = Modul

für Vorbereitung zum Schleifen oder Schaben

HOBit Wälzfräser mit Standardprofilen

Vollhartmetall, HOBitCRo3 beschichtet, Bohrung mit Längsnut nach DIN 138, 1-gängig rechts, Qualität AA

viele Abmessungen ab Lager verfügbar

Artikel	Modul	Durch-messer	Länge gesamt	Länge verzahnt	Bohrung	Stollen
DIN5480 - Nichtüberschneider						
91001492	0,5	25	40	35	10	12
91001493	0,6	25	40	35	10	12
91001494	0,75	25	40	35	10	12
91001495	0,8	25	40	35	10	12
91001496	1	32	40	35	13	12
91001497	1,25	32	40	35	13	12
91001498	1,5	40	50	44	16	12
91001499	2	40	50	44	16	12
91001500	2,5	50	60	54	22	12
91001501	3	60	70	64	27	12

DIN 5480
Profilwinkel α=30°

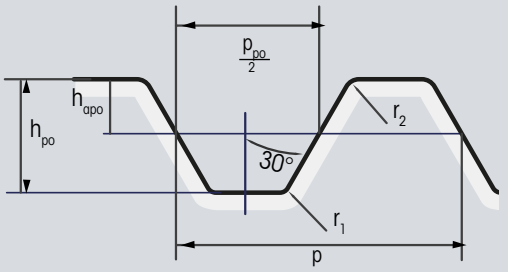

$h_{aPO} = 0{,}60 \cdot m$
$h_{PO} = 1{,}25 \cdot m$
$r_1 \approx 0{,}10 \cdot m$
$r_2 \approx 0{,}16 \cdot m$
m = Modul

für Fertigbearbeitung

Artikel	Modul	Durch-messer	Länge gesamt	Länge verzahnt	Bohrung	Stollen
DIN58412 U2 - Überschneider						
91001503	0,3	25	40	35	10	12
91001504	0,4	25	40	35	10	12
91001505	0,5	25	40	35	10	12
91001506	0,6	25	40	35	10	12
91001507	0,7	32	40	35	13	12
91001508	0,8	32	40	35	13	12
91001509	1	32	40	35	13	12
91001510	1,25	40	50	44	16	12
91001511	1,3	40	50	44	16	12
91001512	1,5	40	50	44	16	12
91001513	2	45	60	54	16	12

DIN 58412 - Bezugsprofil U2
überschneidend - Profilwinkel α=20°

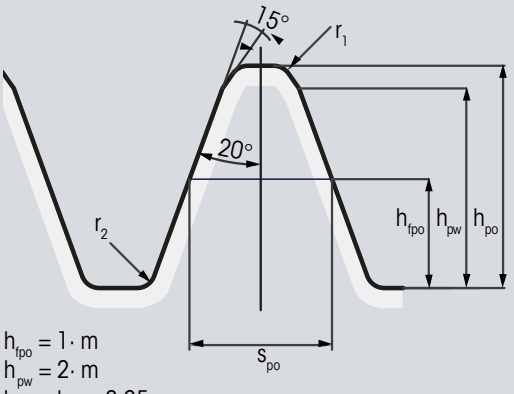

$h_{fpo} = 1 \cdot m$
$h_{pw} = 2 \cdot m$
$h_P = h_{PO} = 2{,}25 \cdot m$
$r_1 \approx 0{,}2 \cdot m$
$r_2 \approx 0{,}2 \cdot m$ Größtmaß
$s_{po} = \pi/2 \cdot m$
m = Modul

für Fertigbearbeitung

Artikel	Modul	Durch-messer	Länge gesamt	Länge verzahnt	Bohrung	Stollen
DIN58412 N2 - Nichtüberschneider						
91001515	0,3	25	40	35	10	12
91001516	0,4	25	40	35	10	12
91001517	0,5	25	40	35	10	12
91001518	0,6	25	40	35	10	12
91001519	0,7	32	40	35	13	12
91001520	0,8	32	40	35	13	12
91001521	1	32	40	35	13	12
91001522	1,25	40	50	44	16	12
91001523	1,3	40	50	44	16	12
91001524	1,5	40	50	44	16	12
91001525	2	45	60	54	16	12

DIN 58412 - Bezugsprofil N2
nichtüberschneidend - Profilwinkel α=20°

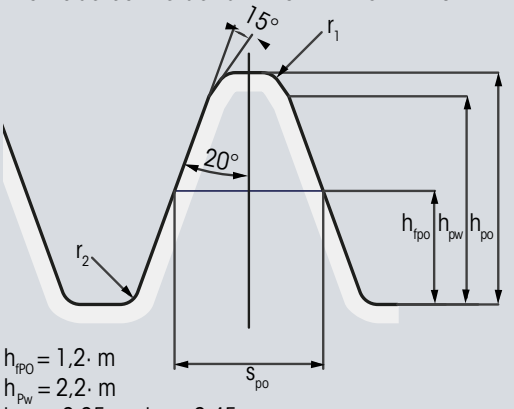

$h_{fPO} = 1{,}2 \cdot m$
$h_{Pw} = 2{,}2 \cdot m$
$h_P = 2{,}25 \cdot m$ $h_{PO} = 2{,}45 \cdot m$
$r_1 \approx 0{,}2 \cdot m$
$r_2 \approx 0{,}2 \cdot m$ Größtmaß
$S_{PO} = \pi/2 \cdot m$
m = Modul

für Fertigbearbeitung

HOBit Wälz- und Formfräser mit Sonderprofilen

Lieferzeit: 8 Wochen ab Auftragsklarheit

Wälzfräser mit Bohrung und 12 Spannuten

Verfügbare Rohlinge:

Wir bieten auch maßgeschneiderte Wälzfräser für Ihre Bearbeitungsaufgabe und -maschine. Wir beraten Sie gerne.

Außendurchmesser \ Gesamtlänge	20	25	30	50	60	70	80	90	100	110	120	150	Bohrung	Prüfbund links/rechts
25	x	x	x	x	x								10	2,5
32	x	x	x	x	x								13	2,5
40	x	x	x	x	x	x	x						16	3,0
45	x	x	x	x	x	x	x						22	3,0
50	x	x	x	x	x	x	x	x	x	x	x		22	3,0
60	x	x	x	x	x	x	x	x	x	x	x	x	27	3,0
70						x	x	x	x	x	x	x	32	4,0
80						x	x	x	x	x	x	x	32	4,0
90						x	x	x	x	x	x	x	40	4,0
100						x	x	x	x	x	x	x	40	5,0

Formfräser mit Bohrung und 20 Spannuten

Verfügbare Rohlinge:

Ebenfalls erhältlich für Ihre individuelle Bearbeitung in verschiedensten Größen. Fragen Sie uns!

Außendurchmesser \ Gesamtlänge	8	10	16	Bohrung	Prüfbund links/rechts
63	x	x		22	2,0
70	x	x		22	2,0
80	x	x	x	27	2,0
96		x	x	32	2,0
118		x	x	40	2,0

Weitere Verzahnungswerkzeuge auf Anfrage:

Wälzfräser mit Schaft

Speziell nach Ihren Wünschen und Anforderungen ausgelegt und gefertigt. Gerne informieren wir Sie über die Möglichkeiten.

Stoß- und Wälzschälwerkzeuge

Nach Ihren Spezifikationen auf Anfrage.

HOBit – a brand of Hommel+Keller

PRÄZISIONSWERKZEUGE

Hommel+Keller
Präzisionswerkzeuge GmbH
78554 Aldingen · Germany
Tel. +49 7424 9705-0
hobit@hommel-keller.de
www.hobit-tooling.de

EN 09PROO083 08/2017. 3rd edition. Technical details are subject to change. Printing errors excepted. © No part of this document may be copied or disclosed for any purposes without the written approval of Hommel+Keller Präzisionswerkzeuge GmbH. All rights reserved.